Verstärker -R12-BOSE (25-polig)

Nicht aufgeführte Steckerkontakte sind nicht belegt.

Mehrfachsteckverbindung, 25-polig

1 - Innenlautsprecher -R70-(+)
2 - Innenlautsprecher -R70-(-)
6 - Signal-Masse vom Radio -R/Steuergerät für Bedienungselektronik, Navigationssystem -J402-/Steuergerät mit Anzeigeeinheit für Radio und Navigationssystem -J503
7 - Signal hinten rechts vom Radio -R/Steuergerät für Bedienungselektronik, Navigationssystem -J402-/Steuergerät
mit Anzeigeeinheit für Radio und Navigationssystem -J503
8 - Signal hinten links vom Radio -R/Steuergerät für Bedienungselektronik, Navigationssystem -J402-/Steuergerät
mit Anzeigeeinheit für Radio und Navigationssystem -J503
9 - Signal vorn rechts vom Radio -R/Steuergerät für Bedienungselektronik, Navigationssystem -J402-/Steuergerät
mit Anzeigeeinheit für Radio und Navigationssystem -J503
10 - Signal vorn links vom Radio -R/Steuergerät für Bedienungselektronik, Navigationssystem -J402-/Steuergerät mit Anzeigeeinheit für Radio und Navigationssystem -J503
11 - Klemme 31
13 - Klemme 30
14 - Tieftonlautsprecher vorn (+)
15 - Tieftonlautsprecher vorn (-)
16 - Lautsprecher (-) vorn links
17 - Lautsprecher (+) vorn links
18 - Lautsprecher (+) vorn rechts
19 - Lautsprecher (-) vorn rechts
20 - Lautsprecher hinten links -R4-(+)
21 - Lautsprecher hinten links -R4-(-)
22 - Lautsprecher hinten rechts -R5-(+)
23 - Lautsprecher hinten rechts -R5-(-)
25 - Plus geschaltet vom Radio -R/Steuergerät für Bedienungselektronik, Navigationssystem -J402-/Steuergerät mit Anzeigeeinheit für Radio und Navigationssystem -J503

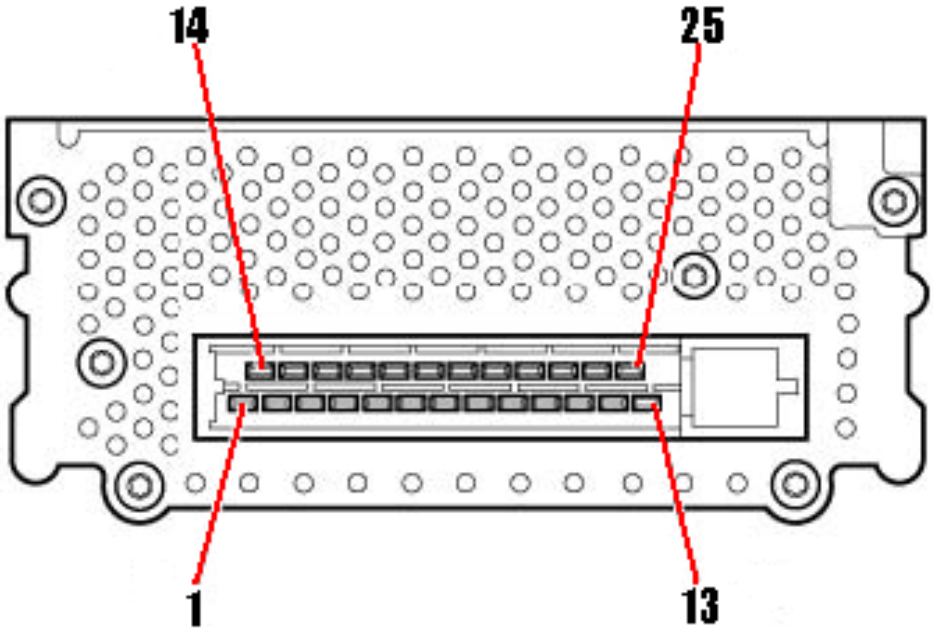

Verstärker -R12-BOSE (32-polig)

Nicht aufgeführte Steckerkontakte sind nicht belegt.

Mehrfachsteckverbindung, 32-polig
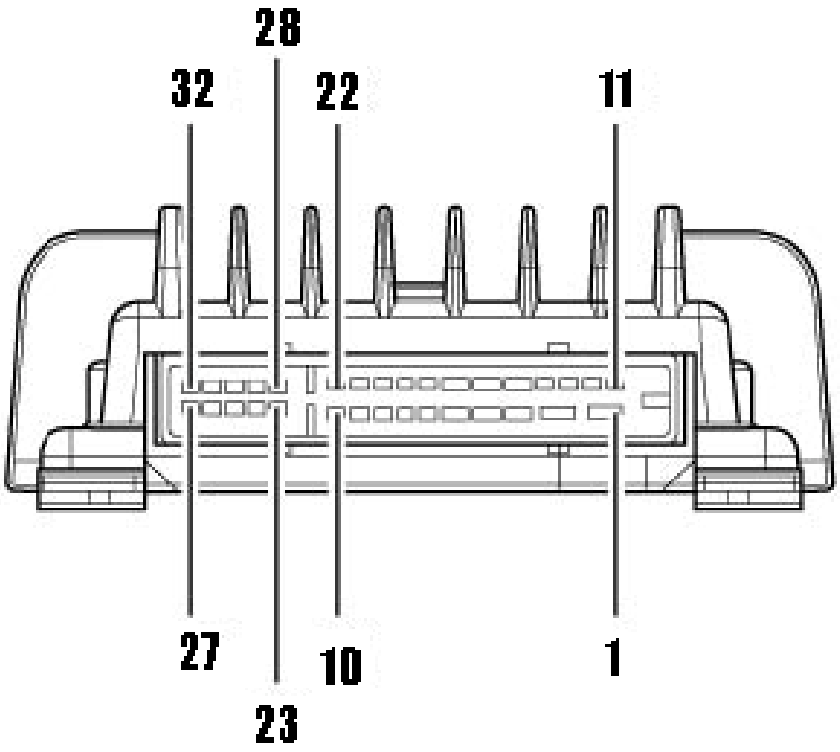
1 - Klemme 30
2 - Klemme 31
3 - Tieftonlautsprecher vorn rechts -R23- (+)
4 - Lautsprecher hinten links -R4-(-)
5 - Lautsprecher hinten rechts -R5-(+)
6 - Plus geschalten vom Radio -R/Steuergerät für Bedienungselektronik, Navigationssystem -J402-/Steuergerät mit Anzeigeeinheit für Radio und Navigationssystem -J503
7 - Signal-Masse vom Radio -R/Steuergerät für Bedienungselektronik, Navigationssystem -J402-/Steuergerät mit Anzeigeeinheit für Radio und Navigationssystem -J503
11 - Tieftonlautsprecher vorn links -R21-(+)
12 - Tieftonlautsprecher vorn links -R21-(-)
13 - Innenlautsprecher -R70-(+)
14 - Innenlautsprecher -R70-(-)
15 - Tieftonlautsprecher vorn rechts -R23-()
16 - Lautsprecher hinten links -R4-(+)
17 - Lautsprecher hinten rechts -R5-(-)
19 - Signal vorn links vom Radio -R/Steuergerät für Bedienungselektronik, Navigationssystem -J402-/Steuergerät mit Anzeigeeinheit für Radio und Navigationssystem -J503
20 - Signal vorn rechts vom Radio -R/Steuergerät für Bedienungselektronik, Navigationssystem -J402-/Steuergerät mit Anzeigeeinheit für Radio und Navigationssystem -J503
21 - Signal hinten links vom Radio -R/Steuergerät für Bedienungselektronik, Navigationssystem -J402-/Steuergerät mit Anzeigeeinheit für Radio und Navigationssystem -J503
22 - Signal hinten rechts vom Radio -R/Steuergerät für Bedienungselektronik, Navigationssystem -J402-/Steuergerät mit Anzeigeeinheit für Radio und Navigationssystem -J503
24 - DSP-Codierung mit PIN 6 verbunden (entfällt ab MJ05)
26 - Lautsprecher (-) vorn rechts
27 - Lautsprecher (+) vorn rechts
29 - Mikrofoneingang (+) von Innenmikrofon -R74-(ab MJ05)
30 - Mikrofoneingang (-) von Innenmikrofon -R74-(ab MJ05)
31 - Lautsprecher (+) vorn links
32 - Lautsprecher (-) vorn links